combiarialdo
accessories & hardware for metal fittings

art. 410
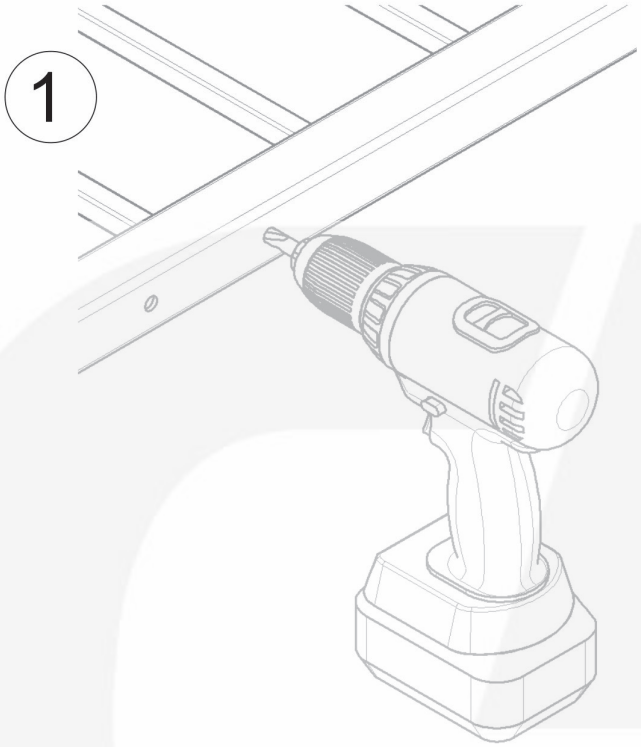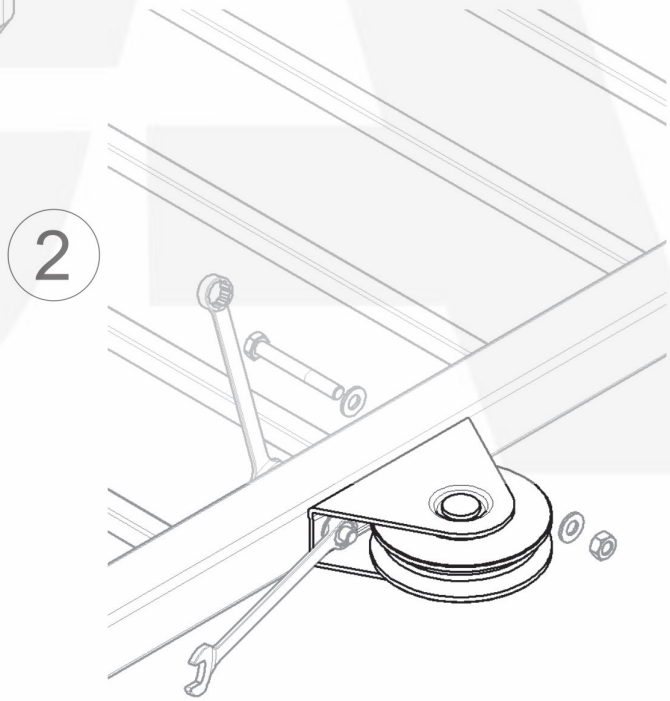
Ruota 1 cuscinetto gola tonda supporto cavallotto