art. 412
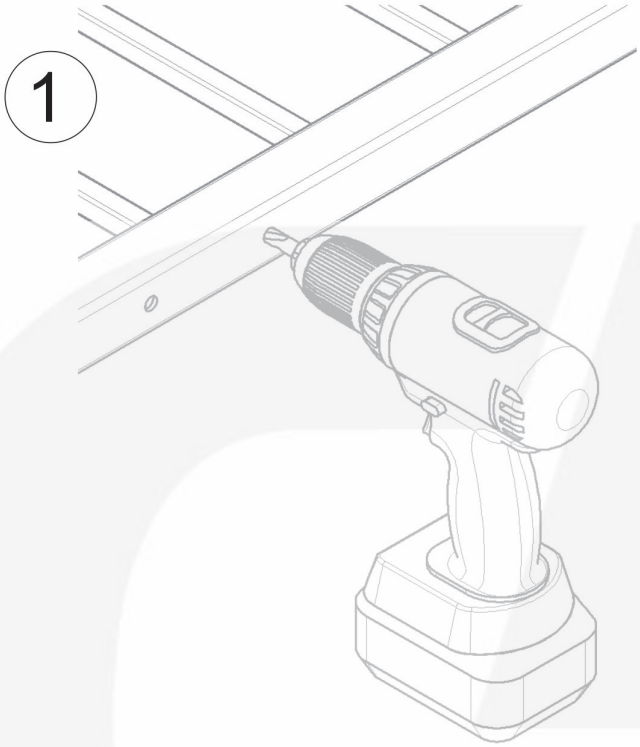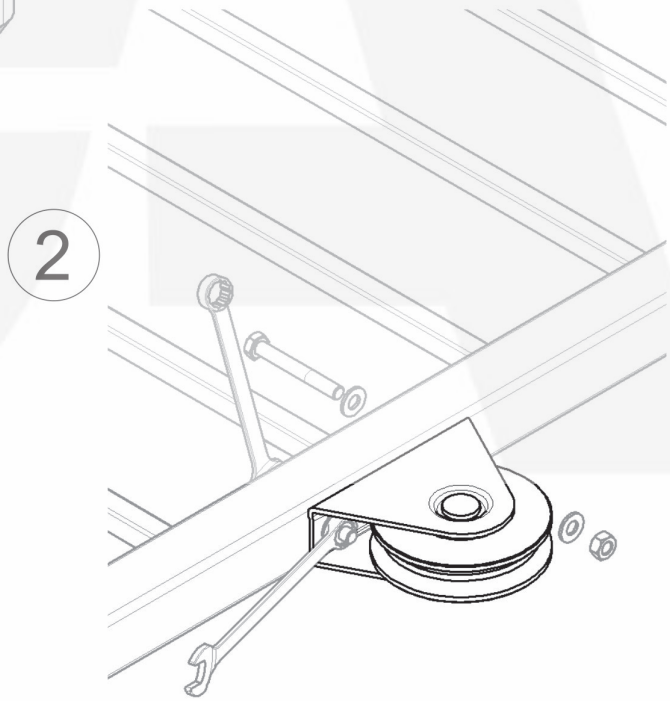
Ruota 1 cuscinetto gola V supporto cavallotto